Alpi Sehpa Kurulum Şeması

1

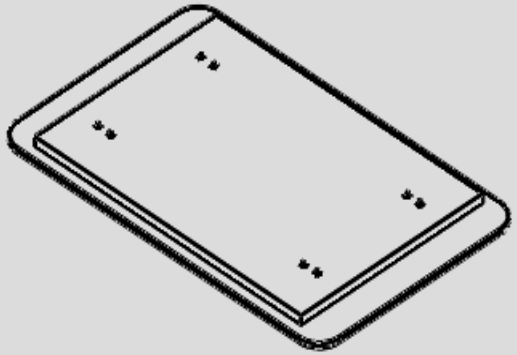

2

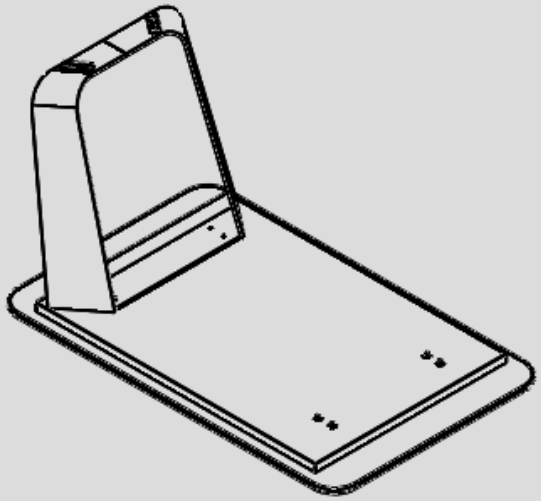

3

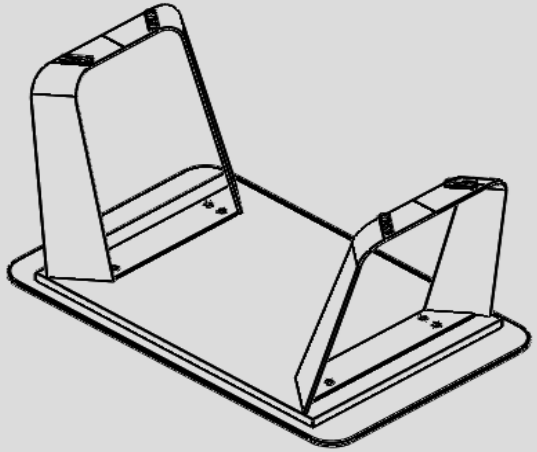

4

